PRZEKRÓJ E–E – KONSTRUKCJA POBOCZA, ZABEZPIECZENIE SKARPY

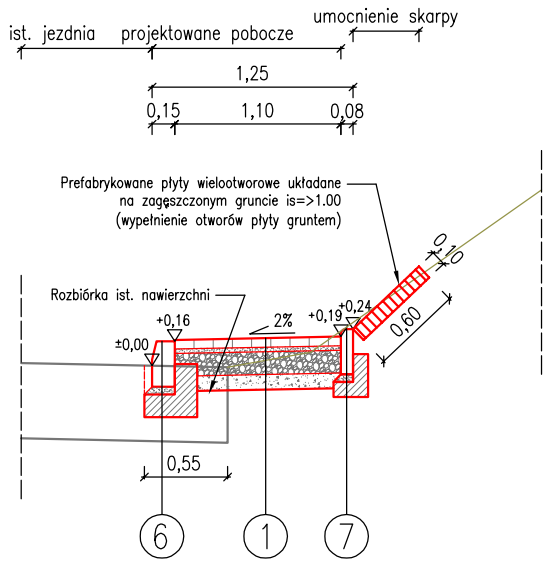

PRZEKRÓJ F–F – KONSTRUKCJA POBOCZA, ŚCIEK PRZYCHODNIKOWY

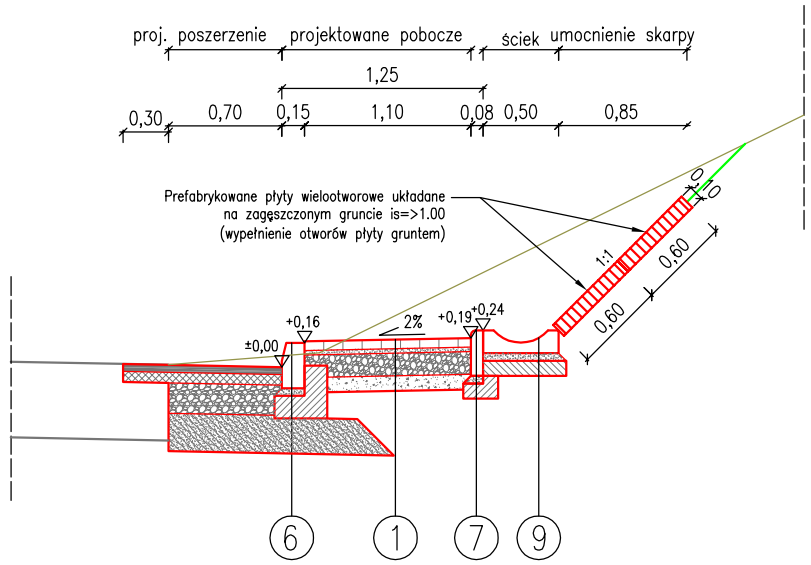

UMOCNIENIE SKARPY PALISADĄ BETONOWĄ

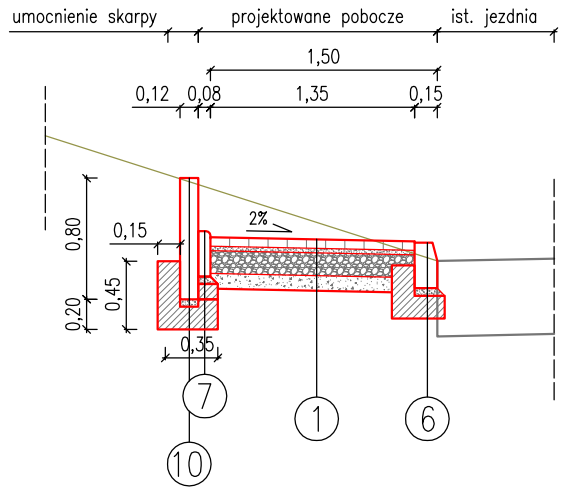

ZJAZD – WIDOK Z GÓRY

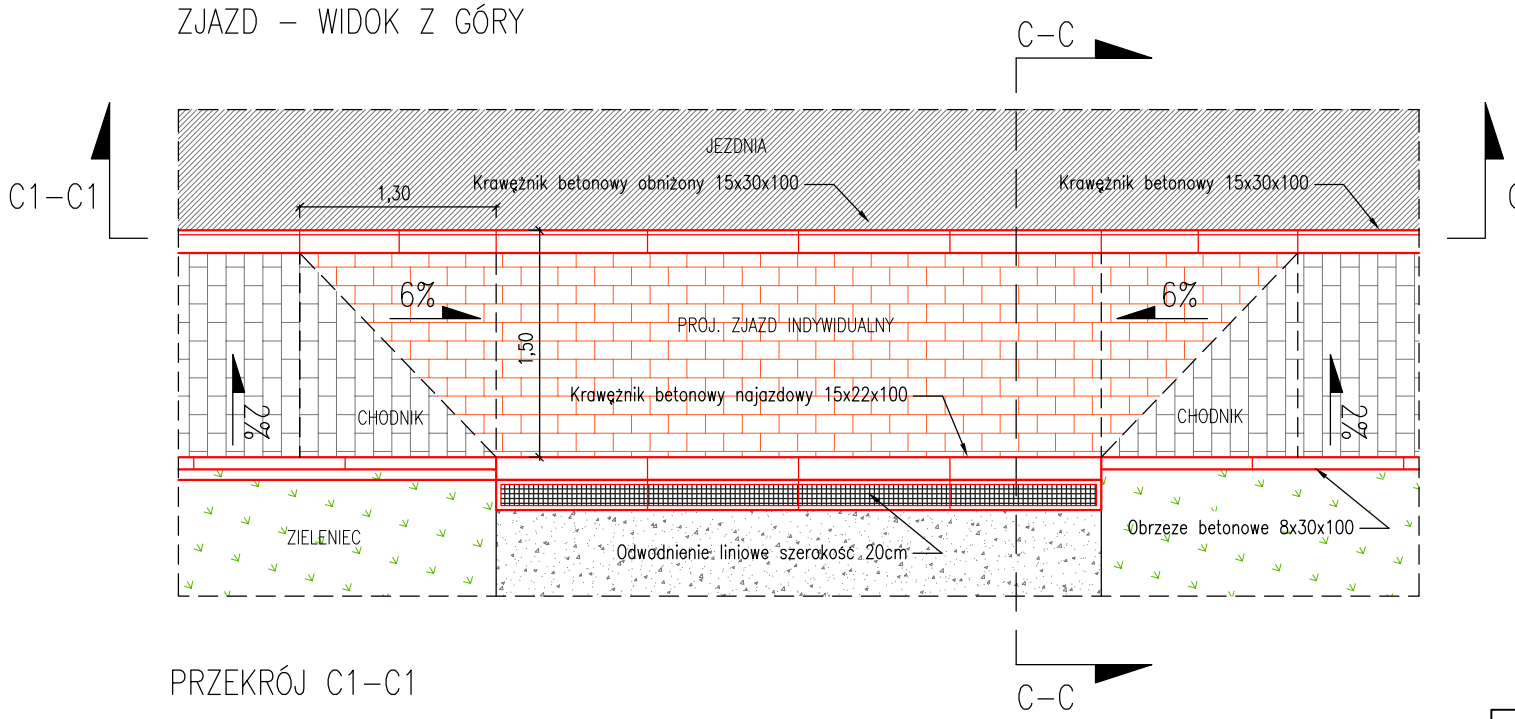

PRZEKRÓJ C1–C1

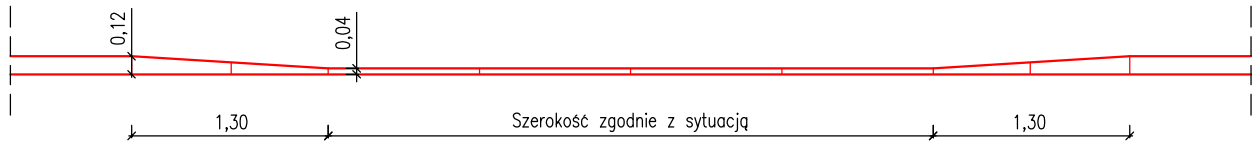

PRZEKRÓJ C–C KONSTRUKCJA ZJAZDU Z KOSTKI BRUKOWEJ

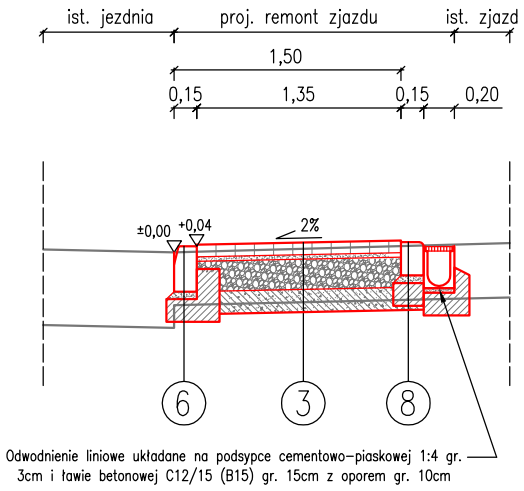

PRZEKRÓJ D–D KONSTRUKCJA ZJAZDU BA

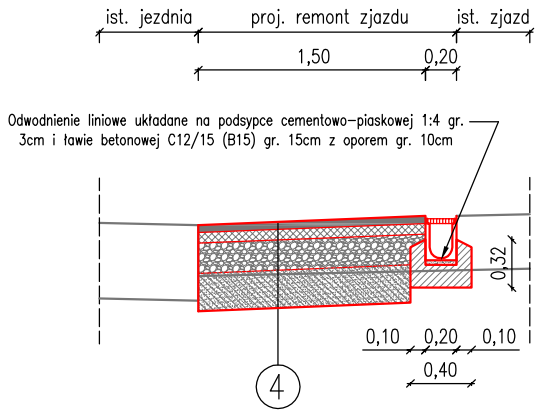

Rosan
Biuro Inżynieryjno - Szkoleniowe
Bartłomiej Rossa
ul. Śliwkowa 32/21 31-982 Kraków
NIP: 772-185-65-51

Inwestor: GMINA KALWARIA ZEBRZYDOWSKA
ul. Mickiewicza 7
34 - 130 Kalwaria Zebrzydowska

Temat projektu: Przebudowa drogi gminnej (ulicy Brodzkiej) w Kalwarii Zebrzydowskiej i Brodach na odcinku ok. 650mb, polegająca na utwardzeniu gruntowego pobocza, wykonaniu odwodnienia wraz z uzyskaniem niezbędnych zgód, opinii, decyzji administracyjnych

Nazwa opracowania: Projekt drogowy

Tytuł rysunku: Przekroje konstrukcyjne - część 2

Format	nr rysunku
A3	03_2
Skala: 1:50	

Branża	Studium
Drogowa	Projekt wykonawczy

	Nazwisko	Data	Podpis
Opracował	Bartłomiej Rossa	09.2012	
Projektował		09.2012	
Sprawdził			

PRAWA AUTORSKIE ZASTRZEŻONE