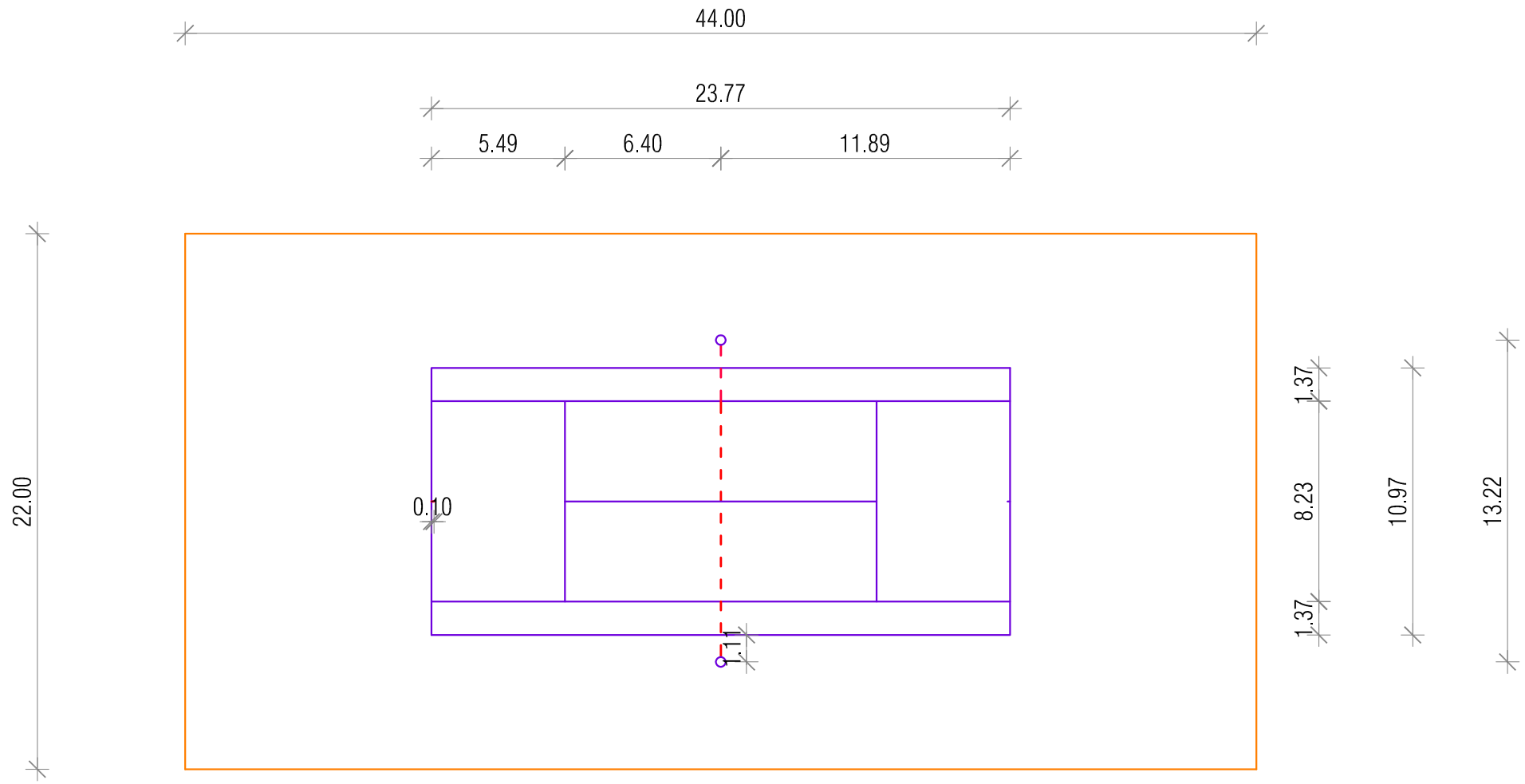

PRACOWNIA PROJEKTOWO USŁUGOWA
inż. Tomasz Trepka
32–300 Olkusz ; ul. Szkolna 3

TEMAT RYSUNKU
PLAN SYTUACYJNY BOISKA DO TENISA ZIEMNEGO

WERSJA	PROJEKTANT :	NR UPRAWNIEŃ	PODPIS	FAZA
A	arch.Anna Ścigaj–Trepka UPRAWNIENIA W SPECJALNOŚCI ARCHITEKTONICZNEJ	202/2001		PROJEKT TECHNICZNY
	OPRACOWAŁ : inż. Tomasz Trepka UPRAWNIENIA W SPECJALNOŚCI KONSTRUKCYJNO BUDOWLANEJ	NR UPRAWNIEŃ 299/2001	PODPIS	BRANŻA ARCHITEKTURA
DATA 12/2017	INWESTOR STOWARZYSZENIE "ZEDERMAN" Z SIEDZIBĄ W ZEDERMANIE			
SKALA 1:250	ZADANIE PROJEKT BOISKA WIELOFUNKCYJNEGO PRZY SZKOLE PODSTAWOWEJ W ZEDERMANIE			NR RYSUNKU