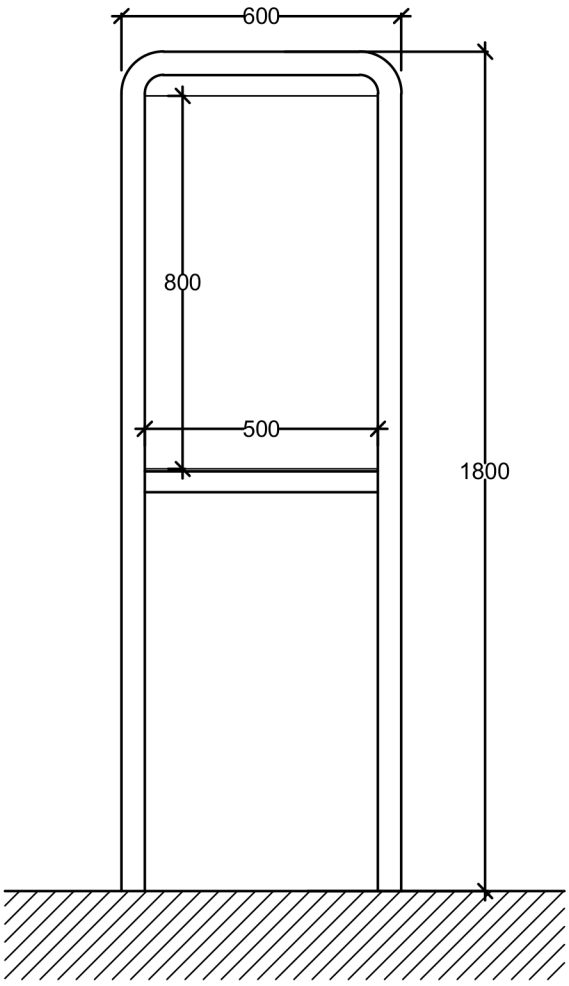

Konstrukcja:
Rura ø 48,3x2 [mm], ocynkowana ogniowo - minimalna warstwa ocynku 0.76 µm..

Tablica:
Wykonana z HPL–u grawerskiego (grubość minimum 4mm). Proponowany wymiar tablicy – 50x80 cm.

Posadowienie:
Zakotwienie w fundamencie betonowym o średnicy 30 cm, zagłębionym na 120 cm.

Lokalizacja:
Tablica z regulaminem jako forma przekazania najważniejszych wytycznych oraz zasad bezpieczeństwa, musi znajdować się w widocznym miejscu przy wejściu na skatepark.

UWAGA! Treść i wygląd graficzny regulaminu pokazany na tablicy stanowią jedynie propozycję kształtu regulaminu; decyzja o jego ostatecznym kształcie należy do Zarządcy terenu!

modus
Mirosław Macioszek
ul. Narciarska 2f/34, 31-579 Kraków
tel. + 48 12 63 11 035 e-mail: biuro@architekci-modus.pl

TEMAT	BUDOWA OBIEKTU MAŁEJ ARCHITEKTURY (SKATEPARK) W MIEJSCU PUBLICZNYM
ADRES	DZ. NR 4041, 4039/7 OBR. 0004 KALWARIA ZEBRZYDOWSKA
INWESTOR	GMINA KALWARIA ZEBRZYDOWSKA UL. MICKIEWICZA 7 34-130 KALWARIA ZEBRZYDOWSKA
TYTUŁ	**PRZYKŁADOWA TABLICA Z INSTRUKCJĄ UŻYTKOWANIA SKATEPARKU**

PROJEKTOWAŁ: mgr inż. arch. MIROSŁAW MACIOSZEK	UPRAWNIENIA: MPOIA/090/2010	PODPIS
SPRAWDZIŁ: mgr inż. arch. PAWEŁ ORLEF	UPRAWNIENIA: Rz/A-06/05	PODPIS
ZESPÓŁ: mgr inż. arch. MAGDALENA TRÓLKA		PODPIS

BRANŻA	DATA	FAZA	SKALA	NR RYSUNKU
ARCHITEKTURA	06.2016 r	PW	b.s.	zał. 7

WYMIARY SPRAWDZIĆ NA BUDOWIE, W RAZIE NIEZGODNOŚCI SKONTAKTOWAĆ SIĘ Z PROJEKTANTEM
WSZYSTKIE ZMIANY UZGADNIAĆ Z PROJEKTANTEM W RAMACH NADZORU AUTORSKIEGO